Lenkrolle mit Totalfeststeller nachlaufend:

KSF2-51C-P100
(VIVAX 2.0)

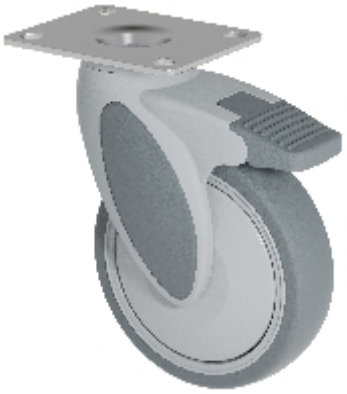

Technische Daten

Durchmesser		125 mm
Radbreite		32 mm
Bauhöhe		168,5 mm
Ausladung		46 mm
Plattengröße		100x80 mm
Schraublochdurchmesser		9 mm
Schraublochentfernung		80x60/76x55 mm
Tragkraft		100 kg
Gewicht		720 g

Technische Beschreibung

Kunststoffrolle
Gabel aus hochfestem schlagzähem Nylon
Lenkgabelkopf mit abgedichtetem Rillenkugellager

REACH compliant RoHS compliant

Rad

Polypropylen-Radkörper
thermoplastische Bandage (TPE, Shore A 87)
Fadenschutz
Kugellager
nicht ausölend

Ein Unternehmen der Colson Group
Colson Rollen GmbH , Industriestraße 8, D-42499 Hückeswagen,
Tel. +49 2192 9368-0, Fax +49 2192 9368-477, info@colson-rollen.com